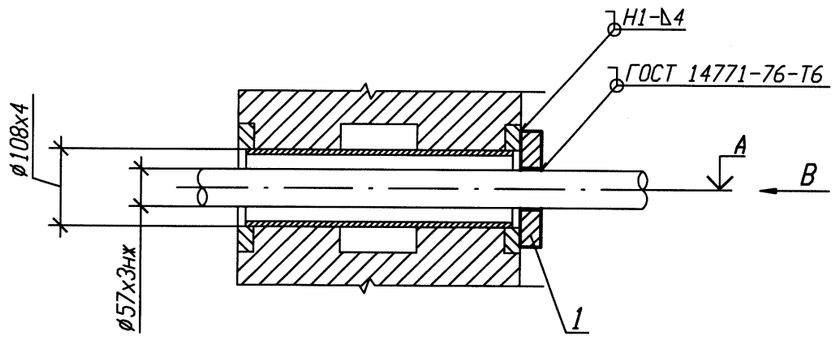

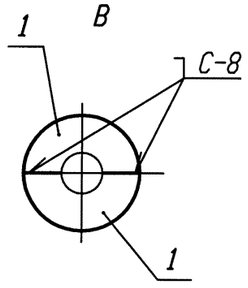

Номер опоры	Маркировка проходки	Отметка проходки, А
3TS21Y004	ОВ-348	+17, 400
3TS21Y007	ОВ-348	+17, 800
3TS21Y003	ОВ-349	+17, 400
3TS21Y006	ОВ-349	+17, 400
3TS21Y021	ОВ-352	+16, 600
3TS21Y022	ОВ-352	+17, 000
3TS21Y032	ОВ-343	+14, 500
3TS21Y033	ОВ-343	+14, 500
3TS21Y096	ОВ-444	+21, 200

Спецификация деталей

Поз.	Обозначение	Наименование	Кол.	Материал	Масса, кг ед.	Масса, кг общ.	Приме-чание
1	10.377.06	Лист Б-ПН 4х150х75	2	08Х18Н10Т-М3б ГОСТ 7350-77	0, 23	0, 46	
	ГОСТ 2246-70	Проволока		СВ-04Х19Н11Н3			
	ОСТ В 5. 9374-81	Электроды		ЗА 395/9			
				Итого:			0, 46

1 Привязку опоры смотри 3TS21Z09, 3TS21Z15, 3TS21Z35, 3TS21Z19, 3TS21Z23.
2 Изготовить девять комплектов.
3 Сварку производить по ГОСТ 5264-80.

Изм.	Кол. уч.	Лист	N док.	Подп.	Дата
1	-	Зам.	102-12	-	-
Инженер		Сопрун			24.08
Пров. вед. инж.		Веренцова			24.08
Пров. нач. гр.		Жук			24.08
Н. контр		Краснояров			27.08

АРХИВНЫЙ ЭКЗЕМПЛЯР

Инв. N подл. R3. 00783. 1. 0. 11
Лист 267

R3. TS21. 3071. 011. 01. 00. 001

Ростовская АЭС Блок 3

Реакторное отделение
Негерметичная часть
Трубопроводы системы очистки технологических сдувок

Стадия	Лист	Листов
Р		1

Проходка неподвижная 3TS21Y003, 3TS21Y004, 3TS21Y006, 3TS21Y007, 3TS21Y021, 3TS21Y022, 3TS21Y032, 3TS21Y033, 3TS21Y096

ОАО "НИАЭП" 2012

Инв. N подл.	Подп. и дата	Взам. инв. N
R3 00783 1. 0. 11		

Формат А3